CD Soundmachine

AZ382

Register your product and get support at
www.philips.com/welcome

使用手冊

PHILIPS

1

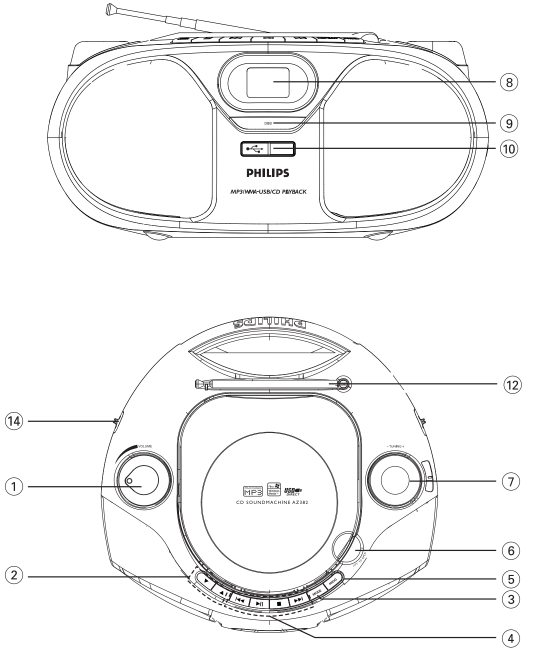
8
DBB
9
10
PHILIPS
MP3/WMA-USB/CD PLAYBACK
12
14
VOLUME
1
CD SOUNDMACHINE AZ382
– TUNING +
7
6
LIFT TO OPEN
2
PROG
5
MODE
3
4

2

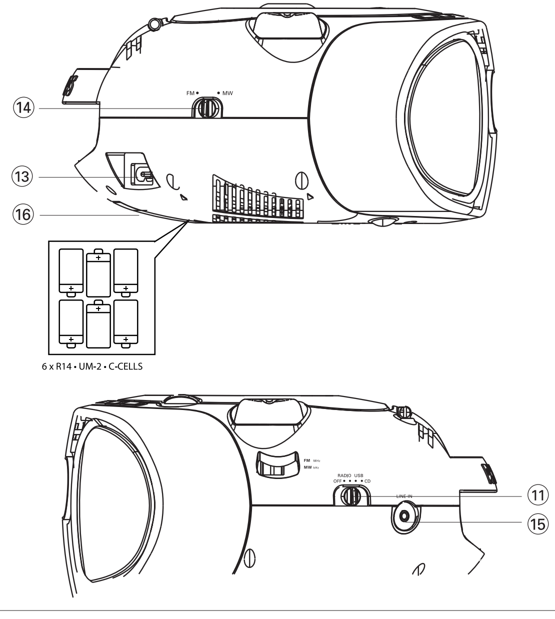
FM • • MW
14
13
16
6 x R14 • UM-2 • C-CELLS
FM MHz
MW kHz
RADIO USB
OFF • • • • CD
LINE-IN
11
15

3

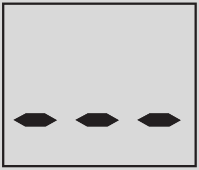

4

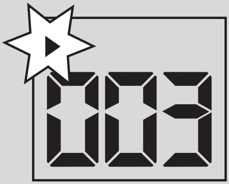

5

6

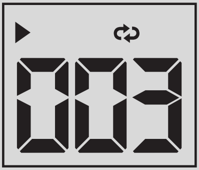

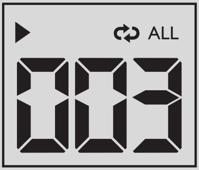

7

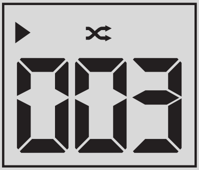

8

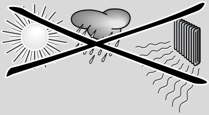

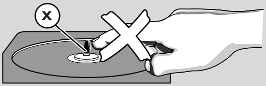

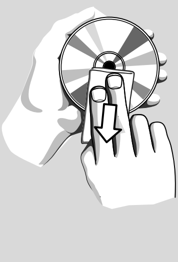

恭喜您購買本產品並歡迎加入飛利浦！

請至 www.philips.com/welcome 登錄您的產品，以獲得飛利浦的完整支援。

隨附配件

– *AC* 電源線

上方/前方面板 (圖 1)

① **VOLUME** (音量) — 調整音量。

② ▼▲ — 僅適用 **MP3-CD/USB**：
選擇專輯。

③ **MODE** (模式) — 選擇不同播放模式：
例如 REPEAT (重複)
或 SHUFFLE (隨機)。

④ ▶II — 開始或暫停播放 CD/USB

⏭ ⏮ — 選擇下一/上一曲目
— 目前曲目快轉/倒轉搜尋 (按住按鈕不放)

■ — 停止播放 CD/USB；
— 清除編排曲目

⑤ **PROG** (編排) — 編排曲目與檢視排程內容

⑥ **LIFT TO OPEN** (上拉開啟)
— 開啟/關閉 CD 蓋板。

⑦ **TUNING** (選台) — 選擇廣播電台

⑧ 顯示幕 — 顯示 CD/USB 功能

⑨ **DBB** (重低音增強) — 開啟/關閉重低音增強。

⑩ **USB** 連接埠 — 連接 USB 大量儲存裝置。

後方面板 (圖 1 與圖 2)

⑪ 音源選擇鈕：**CD**, **USB**, **RADIO** (廣播), **OFF** (關閉)
— 選擇 CD、USB 或廣播電台
— 電源開關

⑫ 伸縮天線 - 改善 FM 收訊。

⑬ **AC MAINS~** (AC 電源插孔)
— 電源線插座。

⑭ 頻段選擇鈕 — 選擇廣播頻段：MW 或 FM。

⑮ **LINE-IN** (音訊輸入) — 外接音源插孔。

底部面板

⑯ 電池蓋 — 依箭頭按下推動，可裝入 6 顆 1.5 伏特 **R-14/ UM-2/ C-cell** 電池。

注意

– 可見與不可見雷射輻射。若 CD 蓋開啟，請勿直視光束。
– 高電壓！請勿開啟，有觸電危險。本產品不含任何使用者自行維修零件。
– 改裝本產品可能導致 EMC 放射危險或其他不安全的運作。

電源供應

若要延長電池壽命，請盡量連接電源線。
裝入電池前，請確認拔除電源線的兩端。

電池 (未隨附)

1 打開電池蓋，裝入 6 顆 R-14、UM-2 或 C-cell 類型的電池 (鹼性為佳)，並依電池盒中的電極 (+/—) 指示正確安裝。

2 確實裝穩電池，且方向正確後，蓋上電池蓋。本產品即可運作。

電池內含化學物質，請妥善丟棄。

- 電池使用不當可能導致電解液外漏，並侵蝕電池盒或發生電池爆炸：
- 切勿混用不同類型電池：如混用鹼性與碳鋅電池。請全部使用同類型電池。
- 裝入新電池時，切勿混用舊電池。
- 長時間不使用產品，請取出電池。

使用 AC 電源

警告：變更或拔除電源前，請務必確認產品電源已完全關閉。

1 確認產品電壓 (機身底部機型牌所標示電壓) 符合您當地的電源供應。若不相符，請洽詢經銷商或服務中心。

2 將電源線兩端分別插入 **AC MAINS~** (AC 電源插孔) 與電源插座。即可開始使用本產品。

3 要完全關閉產品電源，請自插座拔下電源插頭。

4 請將產品放置靠近電源插座處，便於連接 AC 電源插頭。

– 如遇雷雨，請拔下電源線以保護產品。若僅拔下產品背後的電源線，則電線可能依然通電，並導致兒童嚴重傷害。

機型牌位於產品底部。

小秘訣：

– 產品使用完畢後，請記得將音源選擇鈕撥往 **OFF** (關閉)，便可避免不必要的能源浪費。

一般操作

開機、關機與功能選擇

1 要選擇音源，將音源選擇鈕撥往：**CD, USB** 或 **RADIO** (廣播)。

2 要關閉產品，將音源選擇鈕撥往 **OFF** (關閉) 的位置。

3 要切換為 **LINE IN** (音訊輸入) 模式，將外接音源插入 **LINE IN** (音訊輸入) 插孔。

小秘訣：

– 連接外接音源時，本產品會自動切換為 **LINE IN** (音訊輸入) 模式，不論當時音源為 **CD, USB** 或 **RADIO** (廣播) 模式。

– **LINE-IN** (音訊輸入) 插孔無法供耳機使用。

調整音量與音效

使用 **VOLUME** (音量) 與 **DBB** (重低音增強) 按鈕調整聲音。

收聽廣播電台

1 將音源選擇鈕撥往 **RADIO** (廣播)。
2 調整頻段鈕，選擇收聽頻段：**MW** 或 **FM**。
3 轉動 **TUNING** (選台) 收聽不同電台。

小秘訣：

改善廣播收訊

- 收聽 **FM** 時，將伸縮天線拉出，傾斜與轉動調整以獲得最佳收訊。若訊號太強可適度收回天線。
- 收聽 **MW** 時，產品使用內接天線，請調整機身方向以獲得最佳收訊。

關於 MP3

MP3 (MPEG1 Audio Layer 3) 音樂壓縮技術將音樂 CD 的數位資料容量大幅壓縮，同時維持 CD 音質。

- 取得 **MP3** 檔案：您可以從網際網路下載合法音樂檔案至電腦硬碟，或使用合適的編碼軟體自音樂 **CD** 轉檔製作此類檔案。(MP3 檔案建議使用 128kbps 以上的位元速率。)
- 製作 **MP3 CD**：使用 **CD** 燒錄機將電腦硬碟中的音樂燒錄至 **CDR** 或 **CDRW**。

小秘訣：

– 確認 MP3 檔案的檔名結尾均為 .mp3。
– 音樂檔案與專輯總數：約 400 (檔案名稱一般長度為 20 個字元)
– 檔案名稱的長度會影響可播放的曲目數量。檔名較短可燒錄較多檔案。

播放光碟

- 本 **CD** 播放器可播放下列音訊光碟：可寫入 (CD-R)、可覆寫 (CD-RW) 及 MP3/WMA CD。
- CD-ROM、CD-I、CDV、VCD、DVD 以及電腦光碟均不可播放。

重要事項！

- 部分唱片公司採用著作權保護技術編碼的 CD，本產品可能無法播放。
- 本產品不支援受 DRM 保護的 WMA 光碟。

1 將音源選擇鈕撥往 **CD**。
2 開啟 CD 蓋，將 CD 印刷面朝上放入，然後輕壓 CD 蓋將其蓋回。
   ➜ **顯示幕顯示 ---，接著顯示總曲目數。(圖 3)**
3 按 ▶II 開始播放。
4 要暫停播放，請按 ▶II。
   ➜ **顯示幕：▶ 閃爍。(圖 4)**
5 要繼續播放，請再按一次 ▶II。
6 要停止播放，請按 ■。

小秘訣：

下列情況會使 CD 播放停止：

– 您開啟 CD 蓋；
– 您選擇 **USB**、**RADIO** (廣播) 或 **OFF** (關閉)；
– CD 已播放完畢。

選擇不同曲目

- 按 ⏮/ ⏭ 一次或多次，直到顯示幕顯示欲收聽的曲目。

  收聽 MP3/WMA-CD：先按 ▼▲ 一次或多次以選擇專輯。
- 暫停或停止時，請按 ▶II 開始播放。

尋找曲目內的段落

1 播放時，按住 ⏮ 或 ⏭ 不放。
➜ CD 會減低音量並以快轉播放。
2 找到欲收聽的段落時，放開 ⏮ 或 ⏭ 即恢復正常播放。

小秘訣：

– 當您搜尋至最後曲目結束時，CD 會停止播放。

編排曲目

最多可以任意順序儲存 20 首曲目；同一曲目可排入多次。

1 停止播放時，按 **PROG** (編排) 啟動編排模式。
➜ **顯示幕：PROG (編排) 並有 *P01* 字樣閃爍。(圖 5)**
2 按 ⏮ 或 ⏭ 選擇欲編排的曲目。
若為 **MP3/WMA-CD**：先按 ▼▲ 一次或多次選擇專輯。
3 按 **PROG** (編排) 儲存欲編排的曲目。
➜ **顯示幕：PROG (編排) 且 *P02* 閃爍，即可編入下一曲目。**
4 重覆步驟 2 到 3，選擇並儲存所有欲編排的曲目。
➜ **儲存 20 首曲目後，便無法再選擇曲目，顯示幕顯示 ---。**
5 要播放編排內容，請按 ▶/II。

小秘訣：

– 編排內容播放停止之後，產品會恢復正常播放。要再進入編排模式，請於停止播放時按下 **PROG** (編排)。

檢視編排內容

在停止播放時重覆按 **PROG** (編排) 可查看已儲存的曲目。

清除編排內容

下列方式可清除記憶內容：

– 在停止播放時按 **PROG** (編排) 進入編排模式，然後按 ■；
– 在播放編排內容時按兩次 ■；
– 選擇 **USB, RADIO (**廣播**)** 或 **OFF (**關閉**)**；
– 開啟 **CD** 蓋；

不同播放模式：

REPEAT (重複播放) 與 SHUFFLE (隨機)

(圖 6 7)

播放前與播放中均可選擇、變更不同播放模式，並可組合 **REPEAT** (重覆播放) 模式和 **PROG** (編排)。

🔁 – 重覆播放目前曲目。

收聽 MP3：

🔁 ALB (專輯) – 重覆播放目前專輯的所有曲目。

🔁ALL – 重覆播放所有曲目/整個編排內容。

🔀 – 隨機播放所有曲目。

1 要選擇播放模式，按 **MODE** (模式) 一次或多次。
➜ 顯示幕會顯示該模式的圖示。
➜ 若您選擇 SHUFFLE (隨機)，播放自動開始。
2 播放停止/暫停時，按 ▶II 即開始播放。
3 要返回正常播放，重覆按 **MODE** (模式) 直到顯示幕不顯示任何模式。
— 您也可以按 ■ 取消播放模式。

USB 連接

連接 USB

- AZ382 的前方面板配備 USB 連接埠，提供隨插即用功能，可使用 AZ382 播放 USB 大量儲存裝置中的數位音樂及語音內容。
- 使用 USB 大量儲存裝置時，AZ382 亦提供播放光碟時的所有功能，操作方法請參閱光碟播放的章節。

相容的 USB 大量儲存裝置

AZ382 可支援：

– USB 快閃記憶體 (USB 2.0 或 USB 1.1)
– USB 快閃播放器 (USB 2.0 或 USB 1.1)

• 不支援需在 Windows XP 下安裝驅動程式的 USB 裝置。

注意：

有些 USB 快閃播放器 (或記憶體裝置) 中儲存的內容採用著作權保護技術錄製。此類內容皆無法在其他裝置上播放 (如本產品 AZ382)。

支援的格式：

– USB 或記憶體檔案格式 FAT12、FAT16、FAT32 (區段大小：512 - 65,536 位元組)
– MP3 位元速率 (資料速率)：32-320 kbps 及浮動位元速率
– WMA v9 或較舊版本
– 巢狀目錄最多 8 層
– 專輯數：上限 40
– 曲目數：上限 464
– ID3 標籤 2.0 或更新版本
– Unicode UTF8 格式的檔名 (長度上限：128 位元組)

本系統無法播放或支援下列項目：

• 空白專輯：即不含有 MP3/WMA 檔案的專輯，這些不會顯示於顯示幕。
• 不支援的檔案格式均會跳過。意即 Word 文件 (.doc) 和副檔名為 .clf 的 MP3 檔等，均會跳過不播放。
• AAC、WAV、PCM，及 NTFS 音訊檔案
• DRM 保護的 WMA 檔案
• 無失真格式的 WMA 檔案

播放 USB 大型儲存裝置

1 確認 AZ382 已接上 AC 電源，或已安裝指定電池。

2 將音源選擇鈕撥往 **USB**。
➜ 顯示幕顯示 - - - (圖 2)。

3 將相容的 USB 大型儲存裝置插入 AZ382 機身標示 ⭠ 的 USB 連接埠。視情況可用合適的 USB 纜線將裝置連接 AZ382 的 USB 連接埠。
➜ 裝置會自動開啟電源。

- **若裝置未自動開啟電源，請自行開啟電源後重新插入。**
➜ AZ382 的顯示幕顯示 - - -，然後顯示裝置中儲存的音訊檔案總數 (最多顯示 464 個)。

4 按下 AZ382 上的 ▶II 開始播放。
➜ AZ382 的顯示幕會顯示目前曲目編號。

小秘訣：

– AZ382 可播放 USB 大型儲存裝置中最多 464 個可播放的音訊檔案。
– AZ382 可選擇與顯示 USB 大型儲存裝置中最多 40 張可播放的專輯。
– 確認 MP3 檔案之副檔名均為 .mp3，且 WMA 檔案之副檔名均為 .wma。
– 受 DRM 保護的 WMA 檔案請用 Windows Media Player 10 (或更新版本) 轉檔。關於 Windows Media Player 及 WM DRM (Windows Media 數位版權管理) 詳情請洽 www.microsoft.com。
– 播放 USB 裝置時，若顯示幕顯示「OL」，即表示該裝置電流超載 AZ382，必須改用其他 USB 裝置。

保養與安全 (圖 8)

CD 播放器與 CD 維護

- 若 CD 播放器無法正確讀取光碟，請用清潔光碟清洗讀取頭，仍有問題再行送修。
- 切勿觸摸 CD 播放器讀取頭！
- 週遭氣溫劇變時，可能導致 CD 播放器顯示幕凝結水珠。此時無法播放 CD。請勿嘗試清潔讀取頭；此時請將本產品置於溫暖環境，等待濕氣蒸發。
- 請隨時蓋上 CD 蓋，以避免讀取頭積塵。
- 清潔光碟時，請使用柔軟的無塵拭布從光碟中心向外直線擦拭。勿使用清潔劑，以避免損傷光碟。
- 切勿在光碟表面書寫或黏附貼紙。

安全資訊

- 請將本產品放置於堅硬而穩固的平面上，勿使機身傾斜。
- 在電源插頭或電器連接器作為中斷連接裝置之處，中斷連接裝置應保持隨時可操作。
- 勿讓機身、電池、光碟接觸濕氣、雨水、沙塵、日照或加熱器材產生的高溫。
- 勿將產品置於易於滴水或濺水的環境。
- 散熱孔需與周遭保持至少 15 公分 (6 吋) 距離，以保持適度散熱。
- 勿使報紙、桌巾、窗簾等遮蓋散熱孔。
- 勿在產品上放置盛有液體的容器，如花瓶等。
- 勿在產品上放置未隔離的火源，如點燃的蠟燭等。
- 本產品機械零件已有自潤軸承，切勿上油或添加潤滑劑。
- 使用乾布清潔產品。勿使用任何含有酒精、氨、苯或具磨蝕效果的清潔劑，以避免損傷外殼。

疑難排解

發生故障時，請先檢查下列項目再行送修。
若無法依下列提示解決問題，請洽詢經銷商或服務中心。

警告：

勿拆開機身，以避免觸電。切忌自行修理本產品，如此會使保固無效。

疑難排解

– 可能原因
• 解決方法

沒有聲音 / 電源

– 未調整音量
• 調整 VOLUME (音量)
– 電源線未確實連接
• 確實連接 AC 電源線
– 電池沒電 / 安裝不正確
• 正確安裝 (新) 電池
– CD 含有非音訊的檔案
• 按 ⏮,⏭ 一次或多次，以跳過資料檔案至 *CD* 音訊曲目。

顯示不正常 / 對任何操作皆無反應

– 靜電放電
• 關閉電源並拔下插頭，靜候數秒再重新插電。

---,Er ,no 的字樣顯示

– 未放入 CD
• 放入 CD
– CD 嚴重刮傷或髒污
• 更換 / 清潔光碟，請參閱維護單元
– 雷射讀取頭受潮
• 靜待讀取頭恢復潔淨
– CD-R/CD-RW 空白或未封軌
• 僅使用已封軌的 CD-R/CD-RW，或適用的 CD 音樂光碟

注意：
確認 CD 未使用著作權保護技術編碼，因為有些技術未遵守 CD 標準。

CD 跳軌

– CD 有損傷或髒污
• 更換或清潔光碟
– 正在播放編排內容或隨機播放
• 取消編排 / 隨機播放模式

注意：
嚴重刮傷或髒污的光碟可能導致運作不良。

播放 MP3 時跳針

– 製作 MP3 檔案時壓縮超過 320kbps
• 將 CD 曲目擷取為 MP3 格式時，使用較低的壓縮。
– 光碟有損傷或髒污
• 更換或清潔光碟

我的 AZ382 無法播放 USB 裝置

– 未進入 USB 模式。
• 將音源選擇鈕撥往 USB。
– 裝置未確實連接 AZ382 的 USB 連接埠。
• 重新連接裝置，並確認裝置電源開啟。
– AZ382 不支援該裝置，或不支援裝置中的音訊檔案格式。
• 使用相容的裝置 / 可播放的音訊檔案格式。

環境保護資訊

本產品已精簡所有不必要的包裝材料。包裝材料可輕易區分為三類：紙類、聚苯乙烯、塑膠。

本產品使用的材料可由專業公司拆解回收。丟棄包裝、廢電池以及舊設備時，請遵守當地法規規定。

規格

耗電量........................... 15 瓦
尺寸 (寬 x 高 x 深) .... 261 x 121 x 245 (公釐)
重量 ....1.63 公斤

Meet Philips at the Internet
http://www.philips.com

AZ382

CLASS 1
LASER PRODUCT

PHILIPS

Printed in China

PDCC2009